ADVANTECH
Innovación y tecnología

Camiones y Buses

TECNOLOGÍA
EGR
No utiliza Urea

Volkswagen
Constellation 17.280

Camiones y Buses

Volkswagen Constellation 17.280

MOTOR		
Marca / Modelo		MAN / D08 36 280
N° de cilindros / Cilindrada (cm3)		6 / 6.871
Potencia neta máx. - CV (Kw) a rpm (*)		275 (205) a 2.300
Par motor neto máximo - Nm a rpm (*)		1.050 a 1.100 - 1.750
Sistema de inyección		Common Rail
Compresor de aire		Wabco (238 cm3)
Norma de emisiones		Euro 5
Tecnología de emisiones		EGR
(*) Valores conforme ensayos ISO 1585		
TRANSMISIÓN		
Marca / Modelo		ZF / 9S 1110 TD
Tipo / Accionamiento		Manual / a cables
N° de marchas		9 (sincronizadas) + 1
Relaciones de transmisión	1°	12,73:1
	2°	8,83:1
	3°	6,28:1
	4°	4,64:1
	5°	3,48:1
	6°	2,54:1
	7°	1,81:1
	8°	1,34:1
	9°	1,00:1
	R	12,04:1
Tracción		4x2
EMBRAGUE		
Marca / Tipo		Sachs / monodisco seco, revestimiento orgánico
Accionamiento		"Push Type", hidráulico asistido por aire
Diámetro del Disco (mm)		395
EJE DELANTERO		
Marca / Modelo		Sifco / 13K
Tipo		Viga "I" en acero forjado
EJE TRASERO MOTRIZ		
Marca / Modelo		Meritor / MS 23-155
Tipo		Eje rígido en acero estampado
Relación de reducción		3,73:1 (std) - 4,10:1
SUSPENSIÓN		
Delantera		Ballestas semielípticas de doble etapa. Amortiguadores hidráulicos telescópicos de doble acción. Barra estabilizadora
Trasera		Ballestas principales semielípticas de acción progresiva. Ballestas auxiliares parabólicas. Amortiguadores hidráulicos telescópicos de doble acción (op), barra estabilizadora (op)
DIRECCIÓN		
Marca / Modelo		ZF / 8097
Tipo		Hidráulica integral con esferas recirculantes
CHASIS		
Tipo		Escalera, largueros rectos de perfil "U" constante, remachado y atornillado
Material		LNE 380
Módulo seccional (cm3)		244
RUEDAS		
Llantas		Acero, 7,5 x 22,5
Neumáticos		275/80R22,5 (std) - 11R22,5

FRENOS	
Freno de servicio	Aire, tambor en las ruedas delanteras y traseras, ABS + EBD + (ATC op)
Tipo / Circuito	S-came / circuito doble, independiente, depósito de aire, secador de aire con filtro coalescente
Freno de estacionamiento	Cámara de muelle acumulador
Actuación	Ruedas traseras
Accionamiento	Válvula moduladora en el tablero de instrumentos
Freno motor / Tipo	MAN Exhaust Valve Brake (EVB) / Freno de cabezal y válvula tipo mariposa
Accionamiento	Electroneumático, con interruptor en el tablero y comando en el acelerador
SISTEMA ELÉCTRICO	
Tensión nominal	24V
Batería	2 x 12V - 100Ah / 2 x 12V - 135Ah / 2 x 12V - 170Ah
Alternador	80A - 28V
VOLÚMENES DE ABASTECIMIENTO (lts)	
Tanque de combustible / Material	2 x 275 / Plástico
Cárter con / sin filtro	27,5 / 26,0
Caja de velocidades	8,0
Eje trasero	21,0
Dirección	2,0
Sistema de refrigeración	29,0

DIMENSIONES (mm)			
Distancia entre ejes	A	4.340	4.800
Voladizo delantero	B	1.511	
Voladizo trasero	C	2.127	2.287
Largo Total	D	7.978	8.598
Ángulo de entrada	E	21,0°	
Ángulo de salida	F	14,0°	13,0°
Diámetro de giro (m)		17,3	18,7

PESOS (KG)		
Tipo de Cabina	CE / CD TB / CD TA	CE / CD TB / CD TA
Peso en orden de marcha (Total)	5.350 / 5.405 / 5.500	5.400 / 5.455 / 5.550
Eje delantero	3.480 / 3.636 / 3.700	3.500 / 3.656 / 3.720
Eje trasero	1.870 / 1.769 / 1.800	1.900 / 1.799 / 1.830
Capacidad técnica (Total)	17.100	
Eje delantero	6.100	
Eje trasero	11.000	
Peso Bruto Total (PBT)	16.000	
PBT con 3er eje	23.000	
PBTC (Combinado) / CMT (Tracción)	35.000 / 35.000	
Carga útil + Carrocería - (PBT)	10.650 / 10.595 / 10.500	10.600 / 10.545 / 10.450
Obs: Los pesos pueden sufrir alteraciones debido a los opcionales		

DESEMPEÑO (Cálculo Teórico)		
Relación de reducción eje trasero	3,73:1 (std)	4,10:1
Velocidad máxima (km/h)	117	109
Capacidad de rampa con PBT (%)	58	64
Partida en rampa con PBT (%)	47	52

Obs: Datos proyectados por simulación de rendimiento (Std) Estándar / (Op) Opcional.

CE : Cabina Extendida / CD TB: Cabina Dormitorio Techo Bajo / CD TA: Cabina Dormitorio Techo Alto
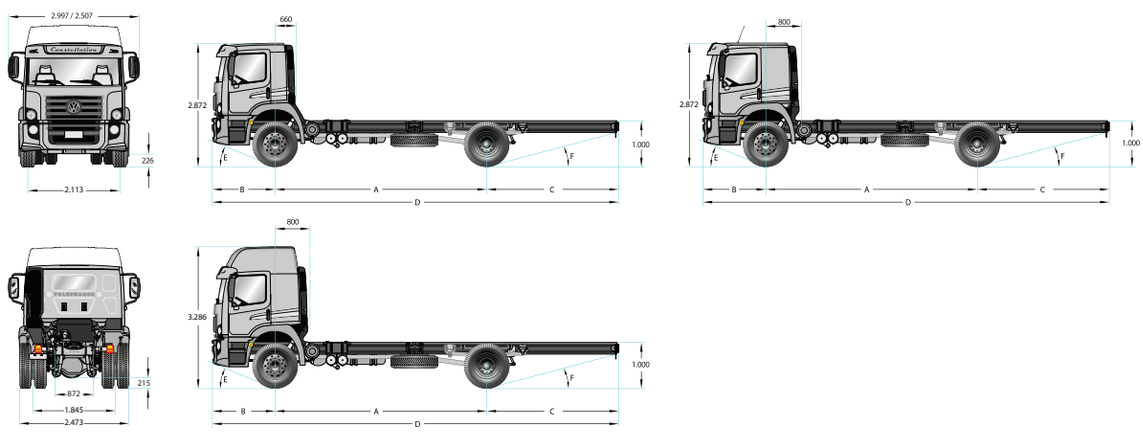
Los pesos pueden estar limitados por normas viales y sufrir alteraciones debido a los opcionales. Los datos técnicos pueden actualizarse sin previo aviso. Imágenes no contractuales. Noviembre 2015